VERANDA / CANOPY / WINTERGARTEN

NL / FR / EN / DE

aluSKYcrown

Montagehandleiding
Notice de pose
Mounting instructions
Montageanleitung

aluSKY Terrassenüberdachung Niederrhein KR GmbH

aluSKYcrown is een kroonlijst die geplaatst wordt op een aluSKYlux-dak. De montage van aluSKYcrown dient te gebeuren tijdens de montage van het aluSKYlux-dak en vooraleer de beglazing in het dak geplaatst wordt. Bij montage van aluSKYcrown op een bestaand aluSKYlux-dak, moeten de platen of de beglazing tijdelijk gedemonteerd worden.

aluSKYcrown est un bandeau horizontal destiné à être monté sur une toiture aluSKYlux. L'installation de la aluSKYcrown doit être effectuée durant l'installation de la toiture aluSKYlux et avant que le vitrage ne soit placé sur le toit. Lors de montage d'une aluSKYcrown sur une toiture aluSKYlux existante, il faut démonter temporairement les panneaux ou le vitrage.

aluSKYcrown is a cornice that is mounted on a aluSKIYlux roof. The assembly of the aluSKYcrown must be carried out during the assembly of the aluSKYlux roof and before the glazing is installed in the roof. If the aluSKYcrown is to be assembled on an existing aluSKYlux roof, the sheets or glazing must be demounted temporarily.

aluSKYcrown ist eine Attika, die auf ein aluSKYlux-Dach montiert wird. Die Montage der aluSKYcrown muss gleichzeitig mit der Montage vom aluSKYlux-Dach ausgeführt werden und vor die Verglasung ins Dach installiert wird. Bei der Montage einer aluSKYcrown auf ein bestehendes aluSKYlux-Dach müssen die Platten oder die Verglasung zeitweilig demontiert werden.

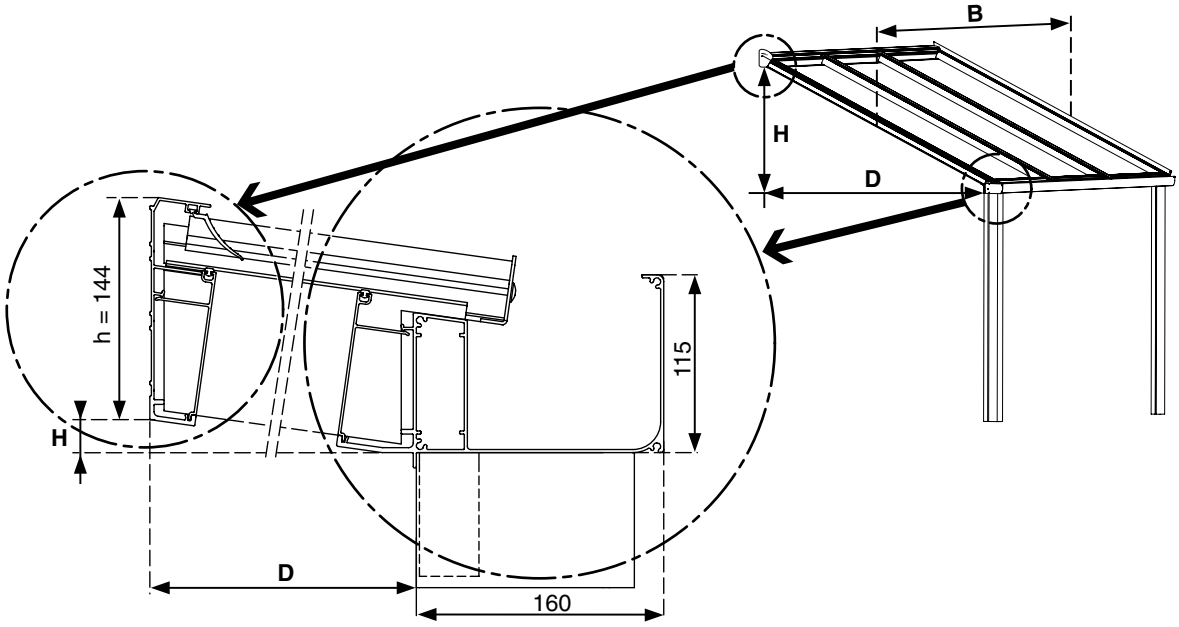

B: Breedte aluSKYlux-dak = lengte goot (zonder sluitstukken)
Largeur de la toiture aluSKYlux = longueur de la gouttière (hors embouts)
Width aluSKYlux roof = length gutter (without end fittings)
Breite aluSKYlux Dach = Länge Dachrinne (ohne Abschlussstücke)

D: Diepte aluSKYlux-dak = horizontale afstand muur tot paal
Profondeur de la toiture aluSKYlux = distance horizontale entre le mur et le poteau
Depth aluSKYlux roof = horizontal distance from wall to post
Tiefe aluSKYlux Dach = horizontaler Abstand von der Wand bis zum Pfosten

H: Hoogteverschil onderzijde muurprofiel tot onderzijde gootprofiel
Différence de hauteur entre la face inférieure du profil mural et la face inférieure du profil de gouttière
Height difference between bottom side wall profile to bottom side gutter profile
Höhenunterschied zwischen Unterseite Mauerprofil und Unterseite Rinnenprofil

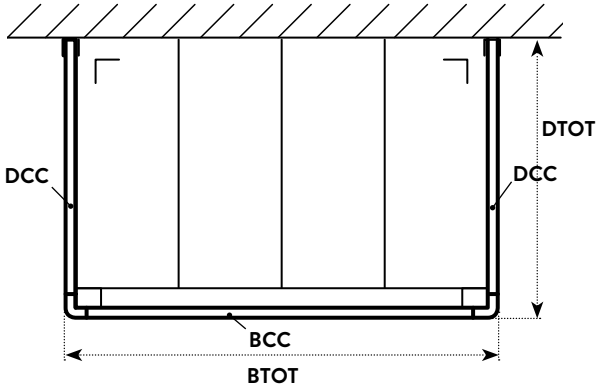

BCC = B - 15 mm | BU = BCC - 40 mm

BTOT = B + 55 mm

DCC = D + 146 mm | DU = D + 130 mm

DTOT = D + 185 mm

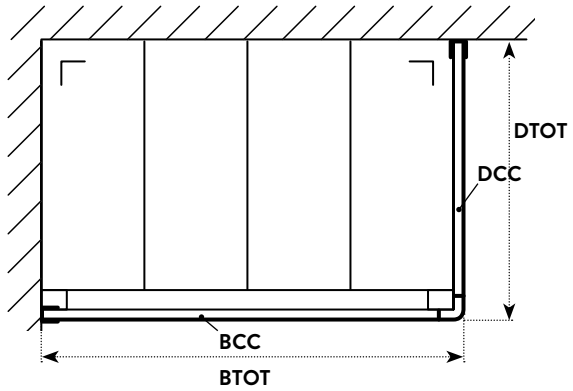

BCC = B - 7,5 mm | BU = B - 27,5 mm

BTOT = B + 27,5 mm

DCC = D + 146 mm | DU = D + 130 mm

DTOT = D + 185 mm

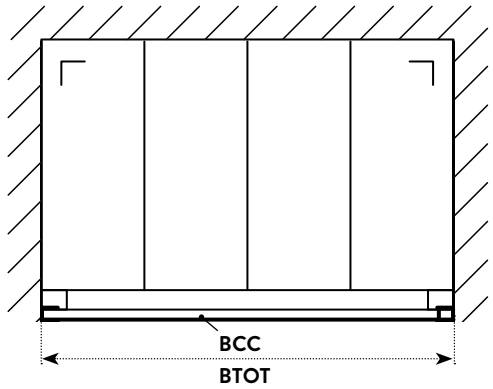

BCC = B | BU = B + 10 mm

BTOT = B + 10 mm

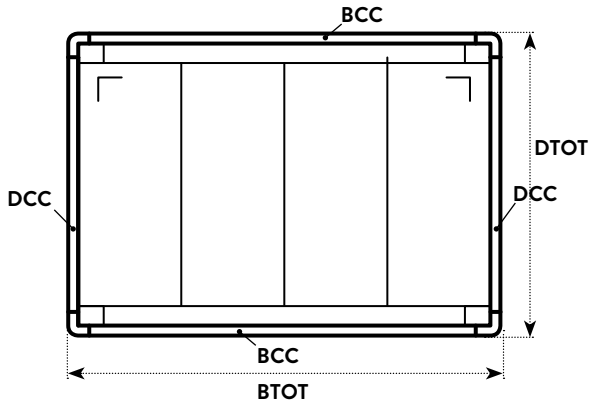

BCC = B - 15 mm | BU = BCC - 40 mm

BTOT = B + 55 mm

DCC = D + 258 mm | DU = D + 218 mm

DTOT = D + 328 mm

	CC150	Stapelprofiel 150 mm Profil empilable 150 mm Stack profile 150 mm Stapelprofil 150 mm		BOUTM5	Bout M5 x 20 RVS Boulon M5 x 20 inox Bolt M5 x 20 RVS Bolzen M5 x 20 RVS
	CC225	Stapelprofiel 225 mm Profil empilable 225 mm Stack profile 225 mm Stapelprofil 225 mm		RONDM5	Rondsel M5 x 16 RVS Rondelle M5 x 16 inox Ring M5 x 16 RVS Scheibe M5 x 16 RVS
	CCL	Hoekprofiel Profil d'angle Corner profile Eckprofil		MOERM5	Borgmoer M5 RVS Écrou de sécurité M5 inox Lock nut M5 RVS Sicherungsmutter M5 RVS
	CCU	U-profiel Profil U U-profile U-Profil		NP	Nagelplug Ø 8 mm Cheville à clou Ø 8 mm Nail plug Ø 8 mm Nageldübel Ø 8 mm
	CCBEUG	Beugel voor goot GX Étrier pour gouttière GX Bracket for gutter GX Bügel für Dachrinne GX		LED	LED-stripe IP67 Bandeau LED IP67 LED stripe IP67 LED-Streifen IP67
	CCHAAK	Haak aluSKYcrown Crochet aluSKYacrown Hook aluSKYcrown Haken aluSKYcrown		TRANSFO	Transfo 30W 12V Transfo 30W 12V Transformer 30W 12V Transformator 30W 12V
	CCLAS	Sluitplaat hoekprofiel Embout pour profil d'angle End piece corner profile Abschlussstück für Eckprofil		KAB	Verlengkabel 6m voor LED Rallonge 6m pour LED Extension cord 6m for LED Verlängerungskabel 6m für LED
	ZSB ZSG	Zelfborende schroef 5,5 x 32 mm TX 25 Vis autoperceuse 5,5 x 32 mm TX 25 Self-drilling screw 5,5 x 32 mm TX 25 Selbstbohrende Schraube 5,5 x 32 mm TX 25		LEDCO	LED-cover Cover LED LED cover LED-Abdeckung
	PST	Parkerschroef 4,8 x 13 mm TX 25 Vis Parker 4,8 x 13 mm TX 25 Parker screw 4,8 x 13 mm TX 25 Parker-Schraube 4,8 x 13 mm TX 25			

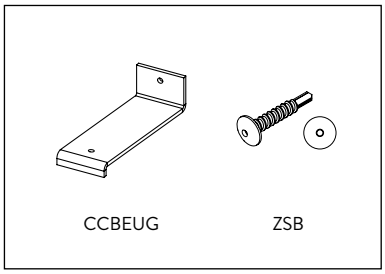

VOORBEREIDING
PREPARATION
PREPARATION
VORBEREITUNG

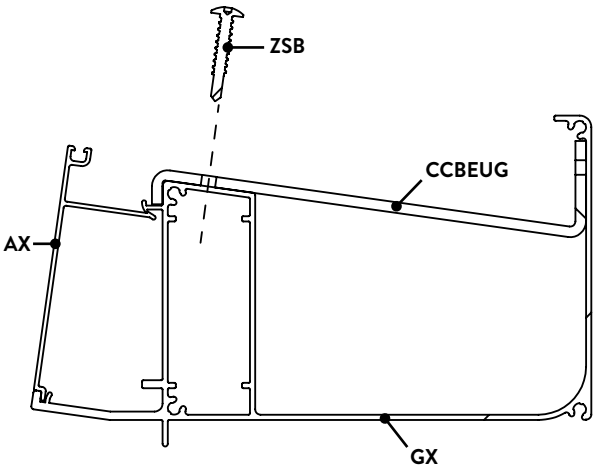

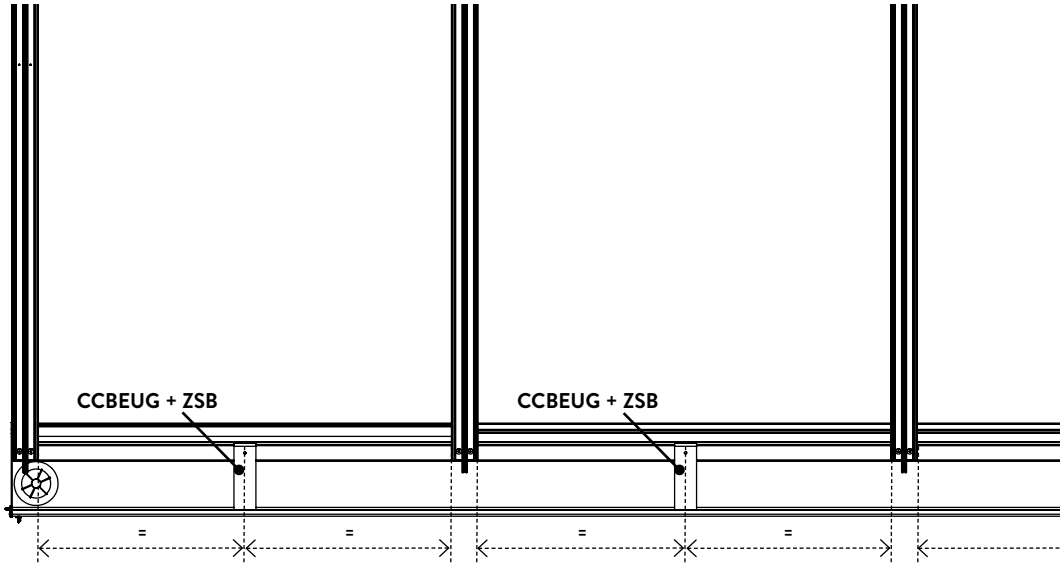

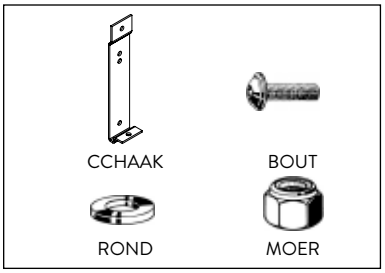

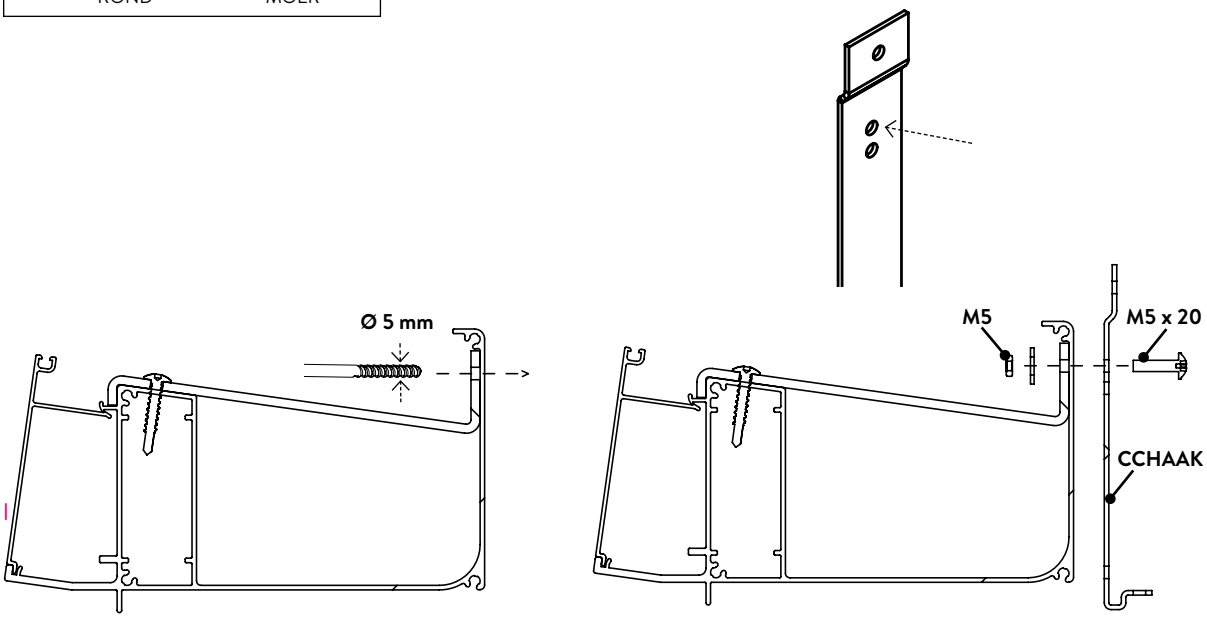

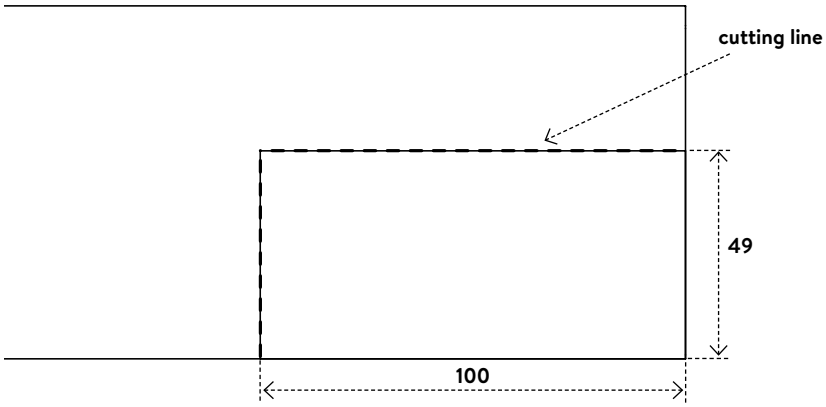

LEFT CLLX-profile

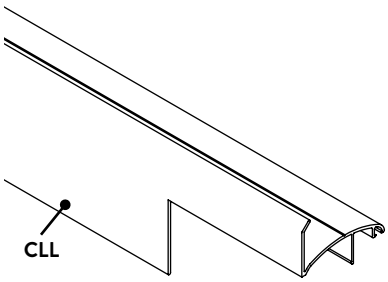

RIGHT CLLX-profile

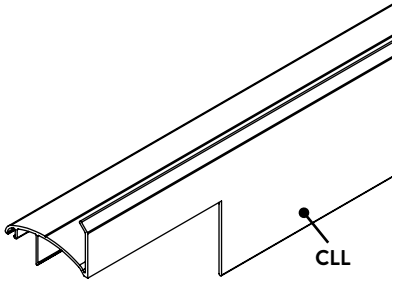

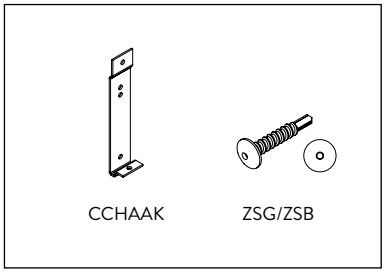

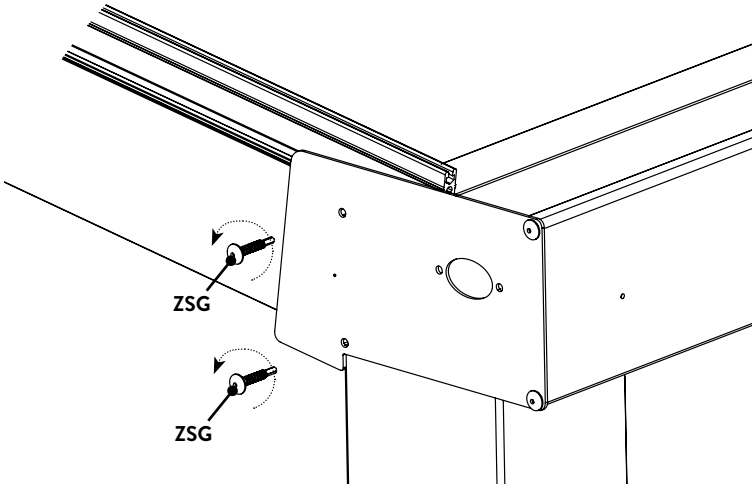

De gelakte schroeven ZSG worden gebruikt om de sluitplaatjes op het hoekprofiel te monteren.
Les vis laquées ZSG sont utilisées pour fixer les embouts sur le profil d'angle.
The lacquered screws ZSG are used to mount the end pieces on the corner profile.
Die lackierten Schrauben ZSG werden verwendet, um die Abschlussstücke aufs Eckprofil zu befestigen.

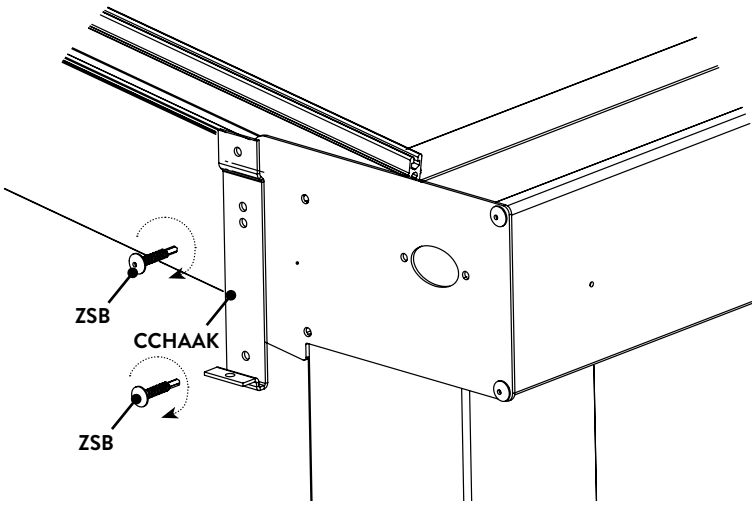

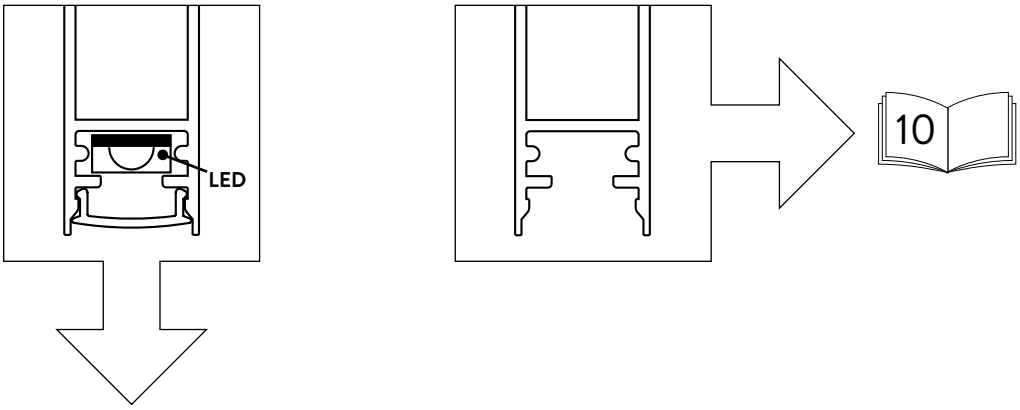

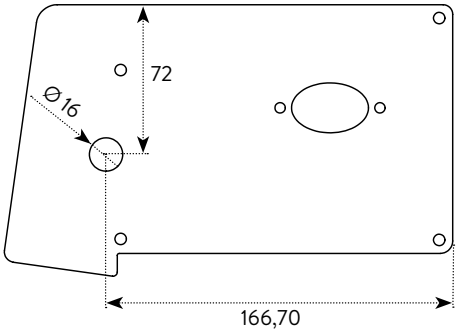

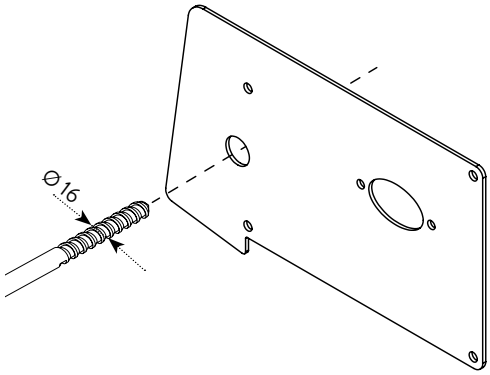

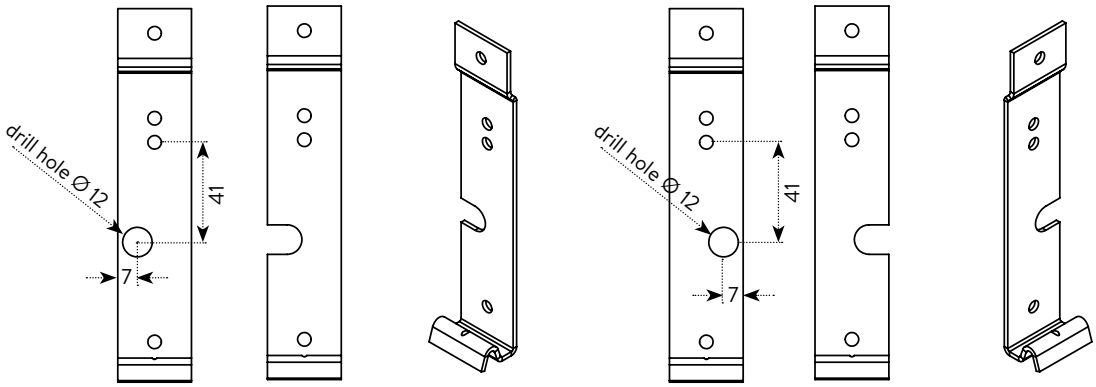

Aanpassen haak links en rechts (doorgang LED-kabel).
Adaptez les crochets à gauche et à droit (pour le passage du câble LED).
Adjust hook on the left and right (passage LED cable).
Anpassen Haken links und rechts (Durchgang LED-Kabel).

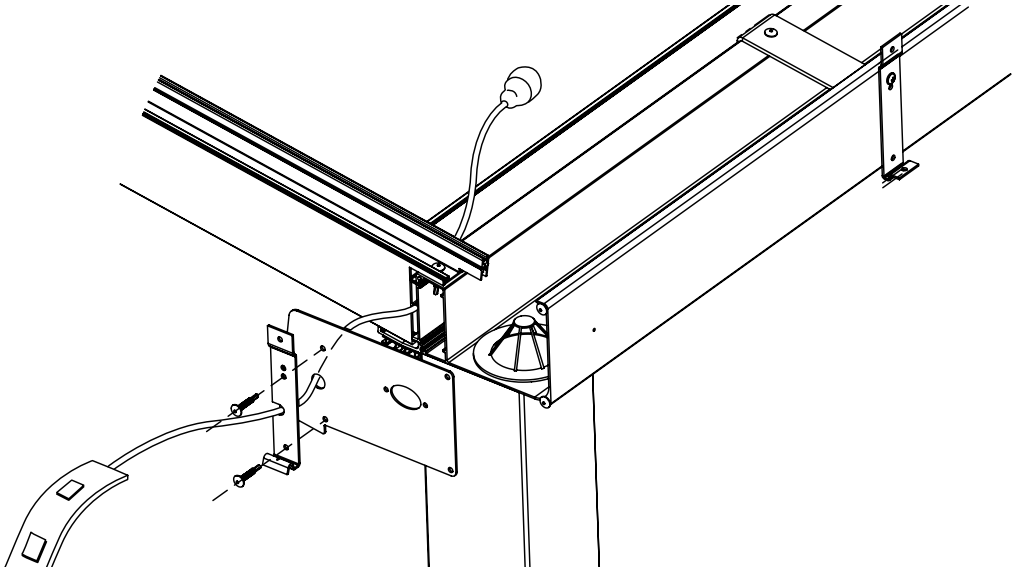

LED-strook van binnen naar buiten doorsteken tussen zijdrager en gootprofiel
Insérez le bandeau LED de l'intérieur vers l'extérieur entre les supports latéraux et le profil de gouttière
Push the LED stripe from the inside to the outside between side rafter and gutter profile
LED-Streifen von innen nach außen zwischen Seitenträger und Rinnenprofil durchstecken

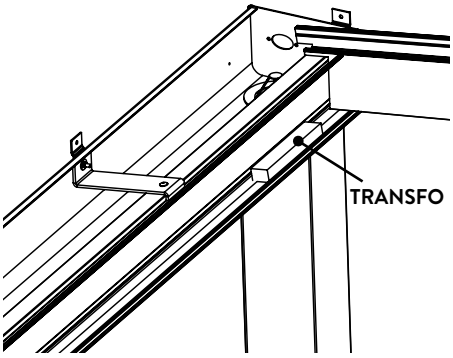

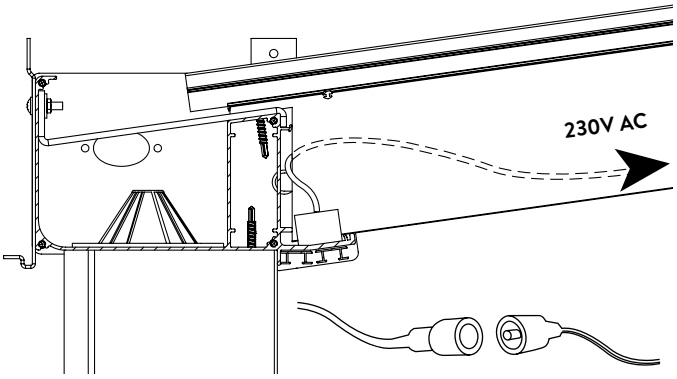

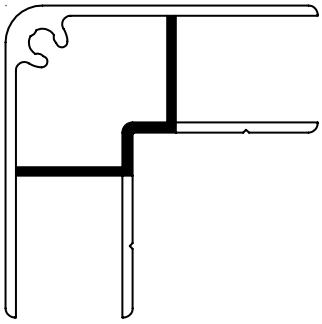

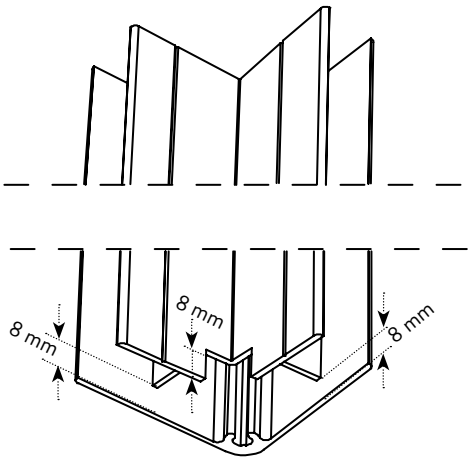

Zwarte zone 8 mm diep weghalen (aan de onderkant)
Enlevez la zone noire de 8 mm (face inférieure)
Remove black zone 8 mm (on the bottom side)
Schwarze Zone 8 mm tief entfernen (an der Unterseite)

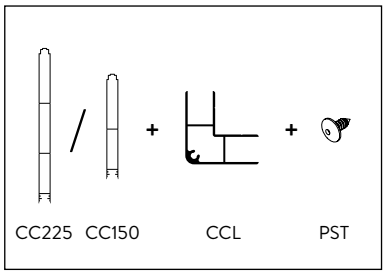

MONTAGE KROONLIJST ZIJKANT(EN)
MONTAGE DU BANDEAUX AUX COTES LATERAUX
ASSEMBLY CORNICE ON THE LATERAL SIDE(S)
MONTAGE DER ATTIKA AN DER SEITE(N)

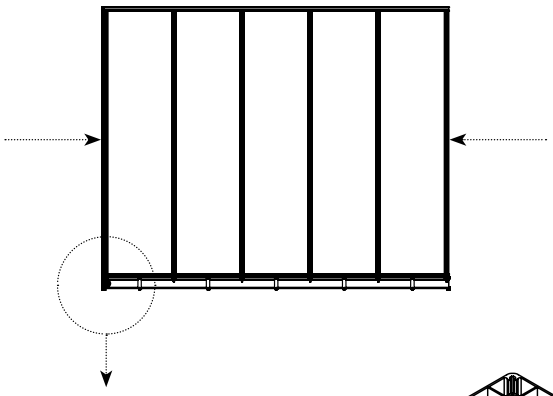

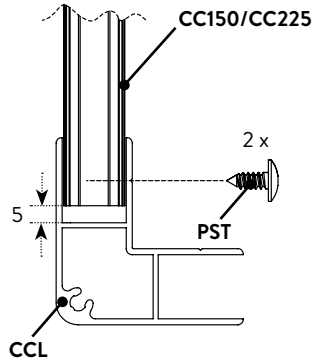

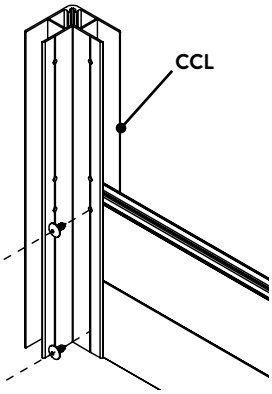

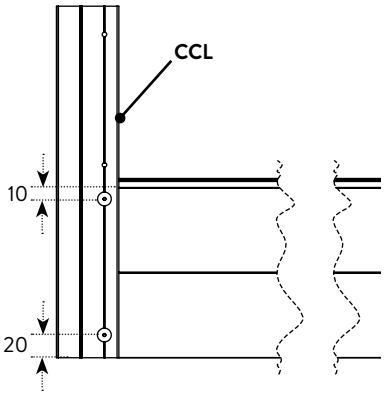

Voorboren met Ø 4 mm en schroeven met PST
Préforez à la mèche Ø 4 mm puis vissez avec les vis PST
Pre-drill with Ø 4 mm and screws with PST
Vorbohren mit Ø 4 mm und Schrauben mit PST

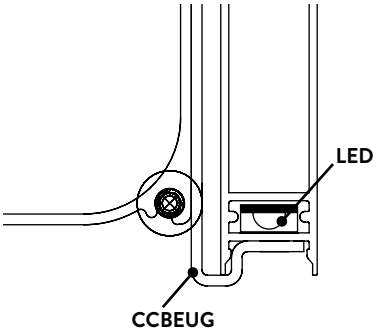

optie LED: schuif de LED-stroken in de profielen
option LED: glissez les bandeaux LED à l'intérieur des profils
option LED: slide the LED stripes in the profiles
Zusatz LED: Schieben Sie die LED-Streifen in die Profile

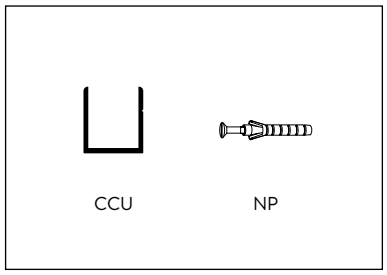

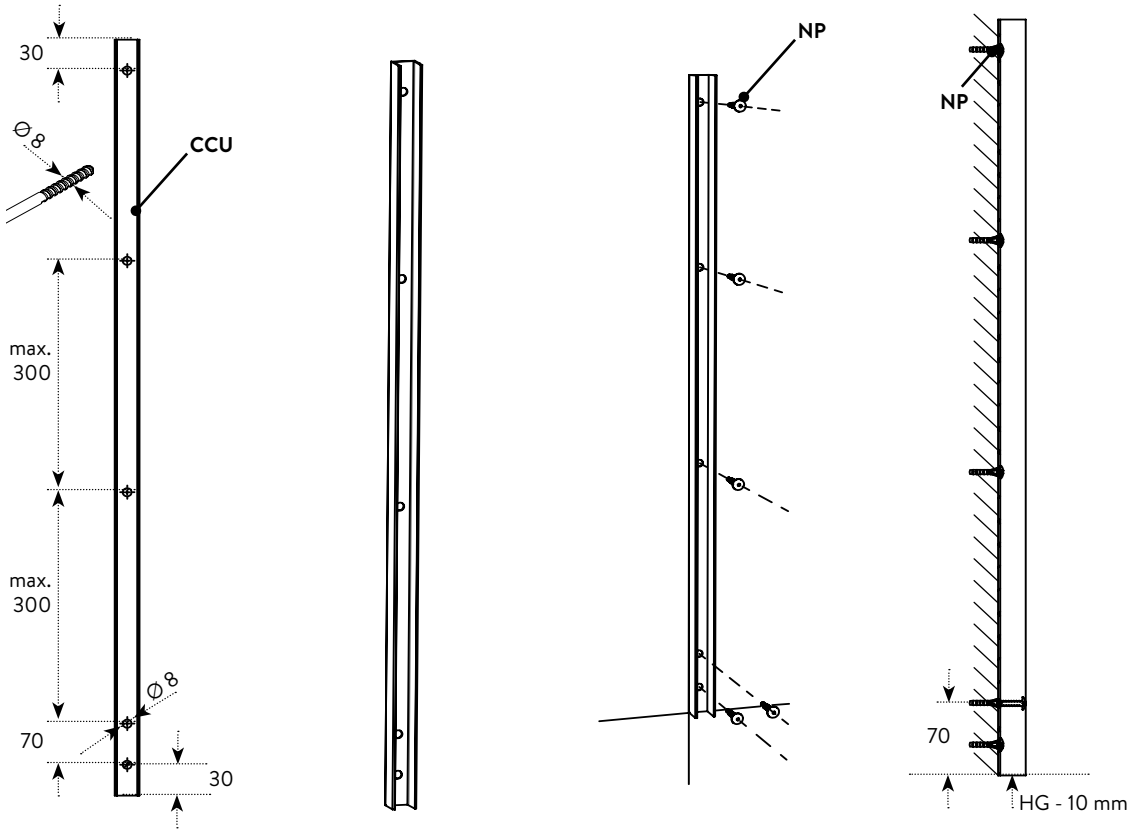

De schroef op 70 mm van de onderkant niet volledig indraaien zodat het profiel hierop rust.
Ne vissez pas complètement la vis à 70 mm de la face inférieure afin que le profil repose sur celle-ci.
Do not completely screw in the screw 70 mm from the bottom side so the profile can rest on it.
Die Schraube auf 70 mm der Unterseite nicht komplett eindrehen, damit das Profil darauf liegen kann.

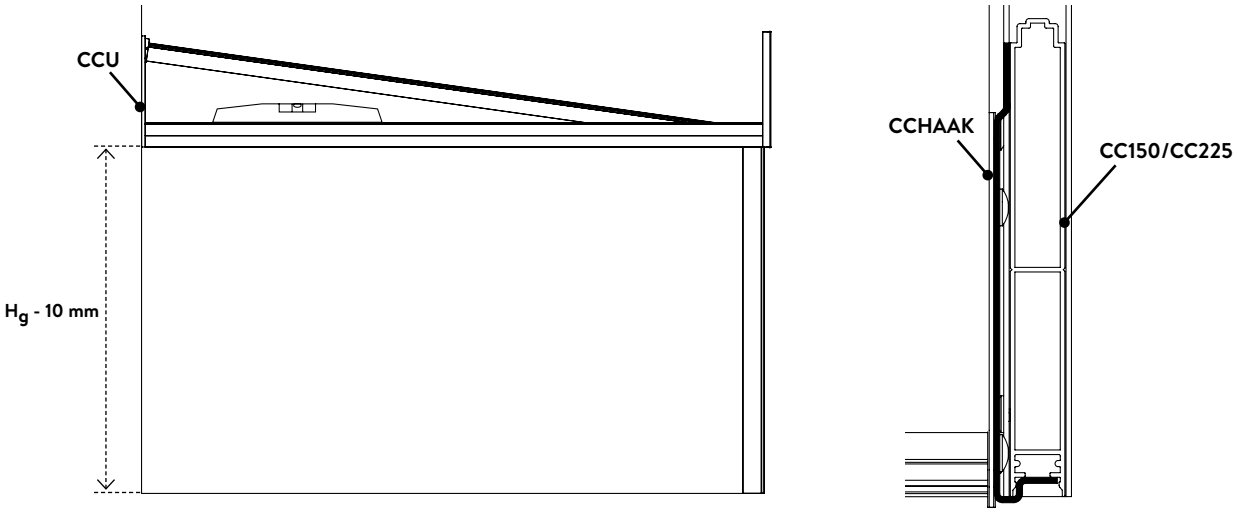

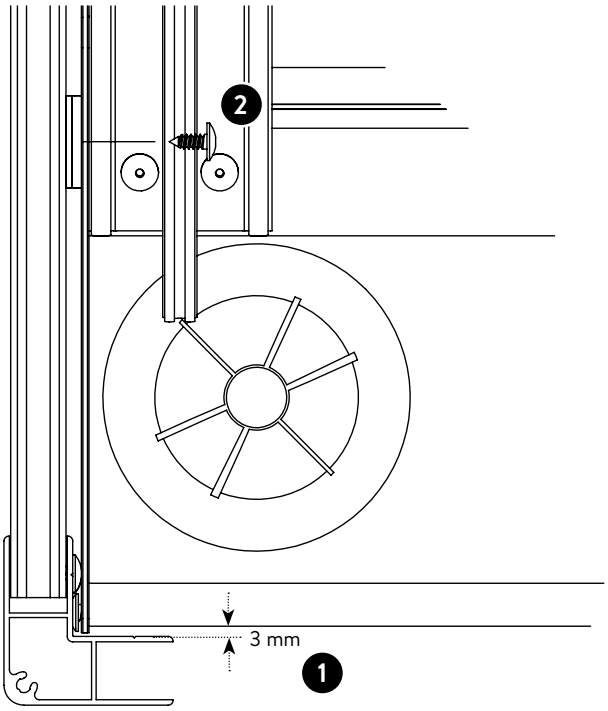

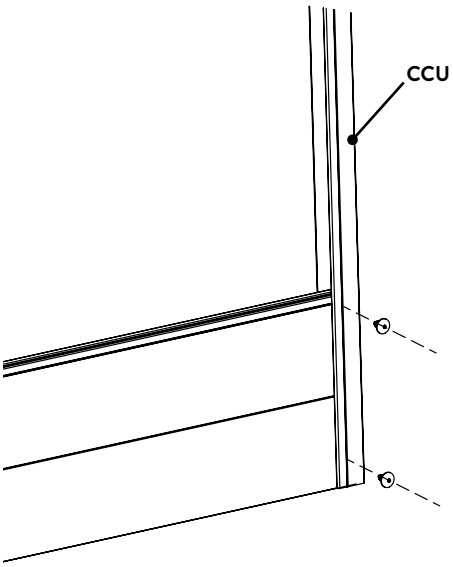

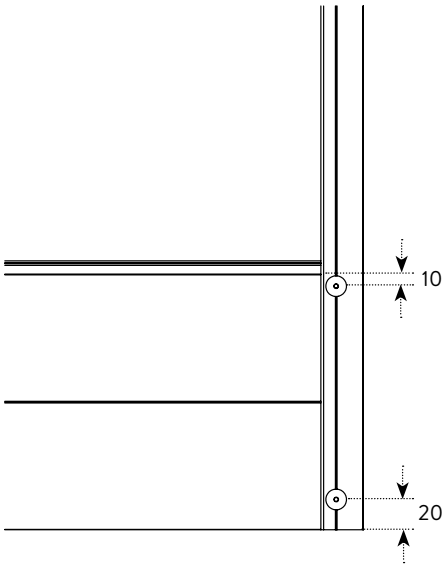

Herhaal bovenstaande richtlijnen voor de andere zijkant.
Faites la même chose pour l'autre côté.
Repeat the above mentioned guidelines for the other side.
Wiederholen Sie die oben genannten Richtlinien für die andere Seite.

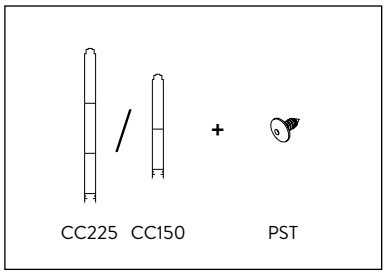

MONTAGE KROONLIJST VOORZIJDE
MONTAGE DU BANDEAU SUR LA FACE AVANT
ASSEMBLY CORNICE ON THE FRONT SIDE
MONTAGE DER ATTIKA AN DER VORDERSEITE

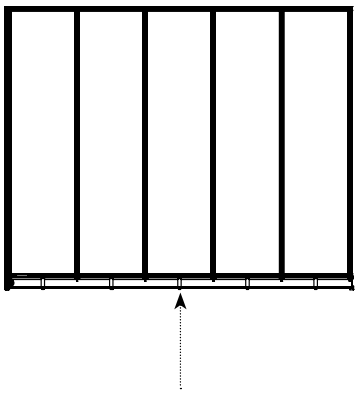

optie LED: schuif de LED-stroken in de profielen
option LED: glissez les bandeaux LED à l'intérieur des profils
option LED: slide the LED stripes in the profiles
Zusatz LED: Schieben Sie die LED-Streifen in die Profile

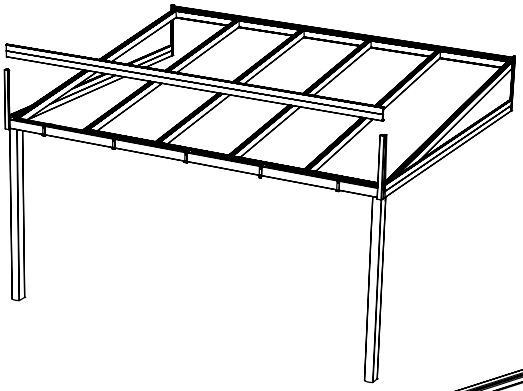

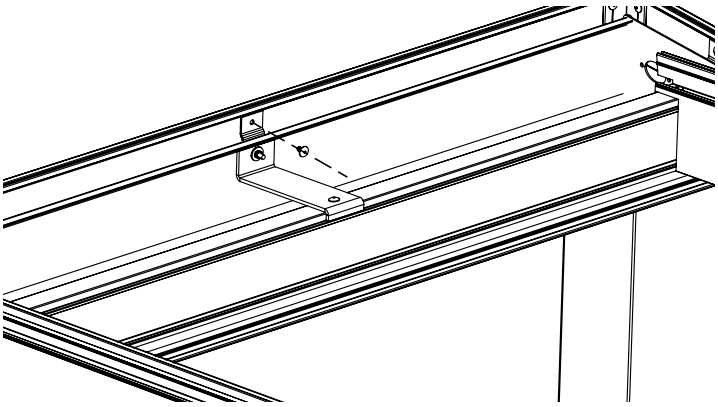

Na deze handeling worden de platen of de beglazing (terug) op het aluSKY lux-dak geplaatst.
Werk het aluSKY lux-dak nu volledig af en monteer vervolgens de aluSKYcrown verder.

Une fois cette opération terminée, il faut (re)monter les panneaux ou le vitrage dans la toiture aluSKY lux. Finissez à présent la toiture aluSKY lux et poursuivez le montage de la aluSKYcrown.

After this, the sheets or glazing are (re)mounted on the aluSKY lux roof.
Finish the aluSKY lux roof and continue to mount the aluSKYcrown.

Nach diesem Schritt werden die Platten oder die Verglasung (wieder) ins aluSKY lux-Dach montiert.
Stellen Sie das aluSKY lux-Dach komplett fertig und montieren Sie anschließend die aluSKY crown weiter.

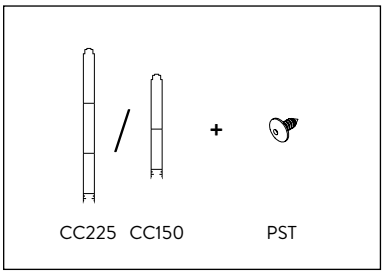

OPBOUW aluSKYCROWN
STRUCTUR aluSKYCROWN
CONSTRUCTION aluSKYCROWN
AUFBAU aluSKYCROWN

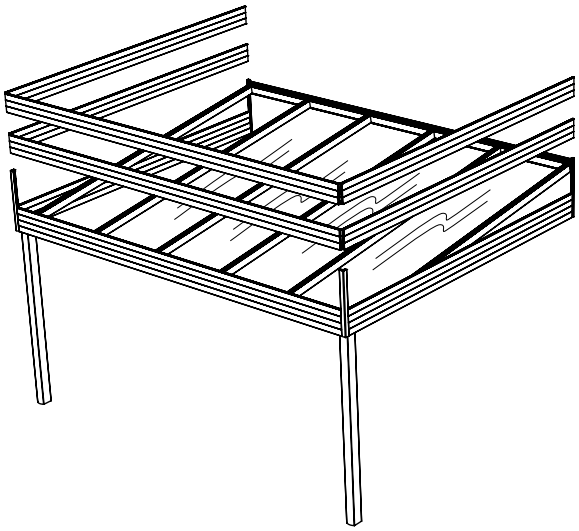

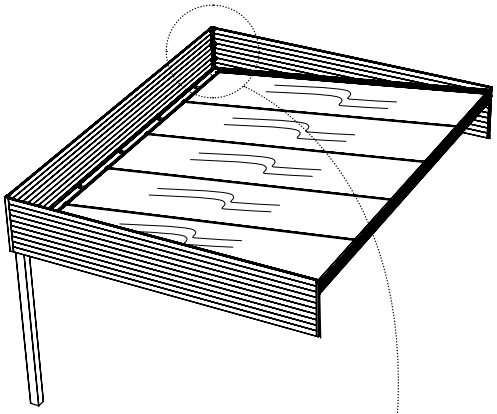

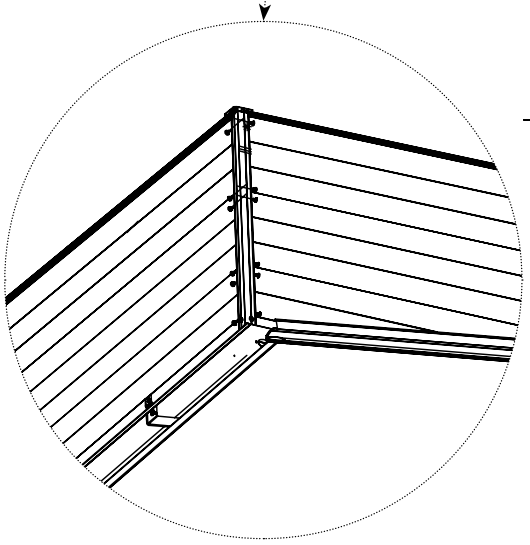

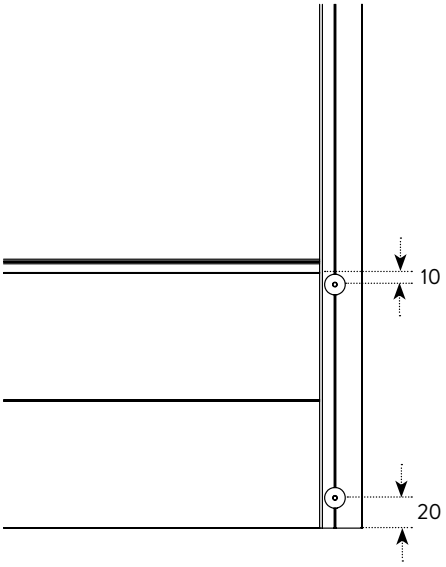

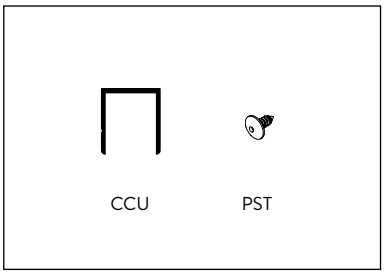

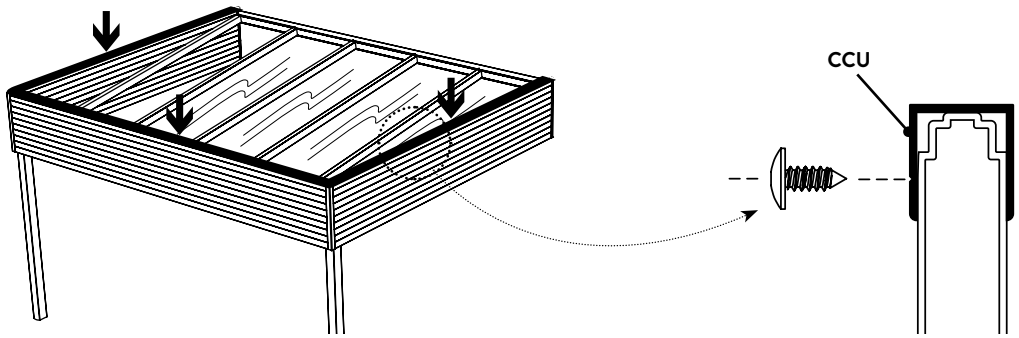

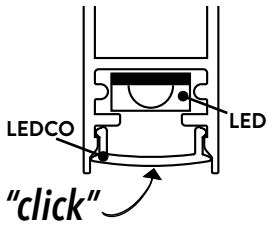

Breng de LED-cover op maat en klik deze tussen de haken in het profiel.
Découpez le cover LED sur mesure et clipsez-le entre les crochets du profil.
Adjust the LED cover and click it in between the hooks in the profile.
Passen Sie die LED-Abdeckung an und klicken Sie diese zwischen den Haken ins Profil.

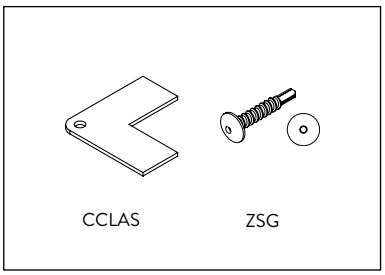

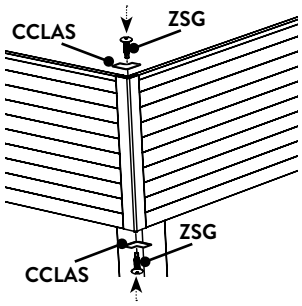

Monteer de sluitplaatjes CCLAS op de hoekprofielen met de gelakte schroeven ZSG.
Montez les embouts CCLAS sur les profils d'angle à l'aide des vis laquées ZSG.
Mount the end pieces CCLAS onto the corner profiles with the lacquered screws ZSG.
Montieren Sie die Abschlussstücke CCLAS auf die Eckprofile mit den lackierten Schrauben ZSG.

GEBRUIK ALLEEN DOOR aluSKY LUX GELEVERDE ORIGINELE ONDERDELEN. BIJ GEBRUIK VAN NIET-ORIGINELE ONDERDELEN VERVALT DE GARANTIE.
UTILISEZ UNIQUEMENT LES PIECES DETACHEES ORIGINALES aluSKY LUX. SI VOUS UTILISEZ DES PIECES NON ORIGINALES, VOUS N'AVEZ PLUS DROIT A LA GARANTIE.
VERWENDEN SIE NUR aluSKY LUX ORIGINALUNTERTEILE. BEI GEBRAUCH VON NICHT ORIGINALEN UNTERTEILEN, VERFÄLLT JEDE GARANTIE.
ONLY USE ORIGINAL aluSKY LUX SPARE PARTS. THE GUARANTEE EXPIRES WHEN YOU USE NON-ORIGINAL PARTS.

aluSKY
Terrassenüberdachung Niederrhein KR GmbH
Hammersteinstr.1 D-47807 Krefeld
TEL: 02151-82 10 231 - fAX. 02151-82 10 232
info@alusky.de
www.alusky.de